Instrucciones de uso

HOME DELUXE
WIR MACHEN DEIN ZUHAUSE

Mesa de centro redonda ADELINA

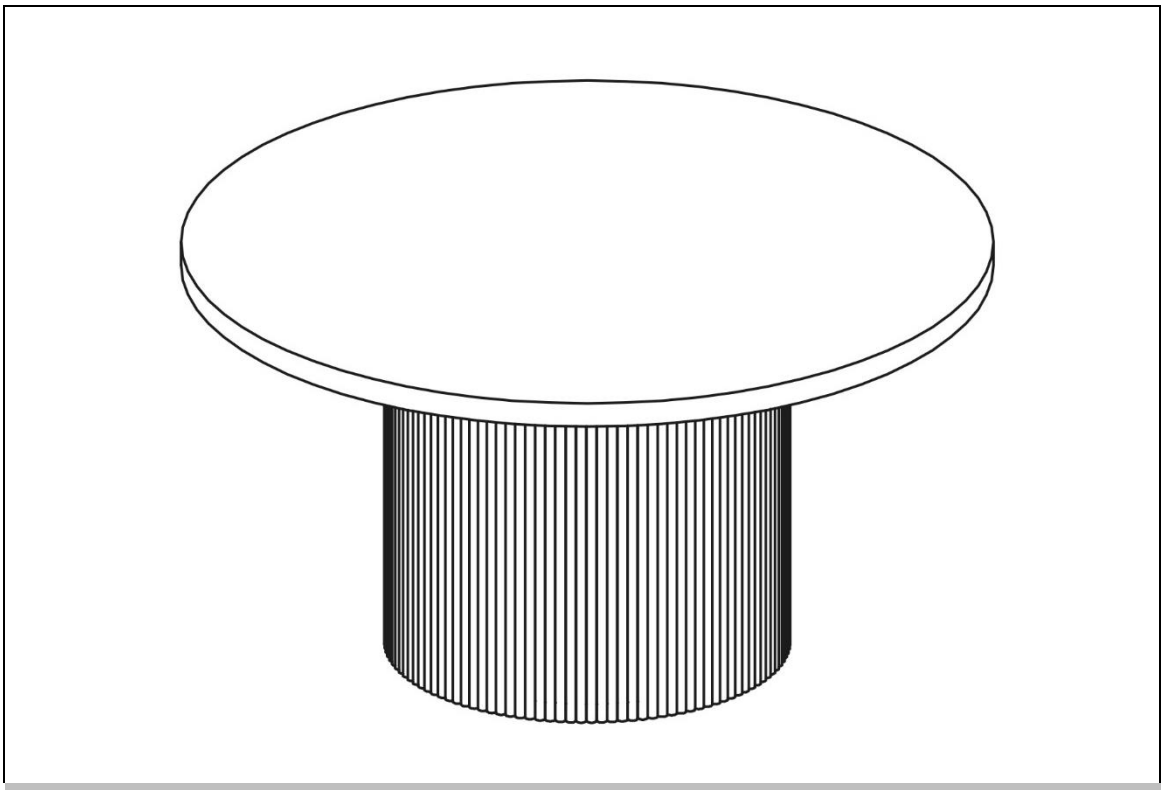

Instrucciones de uso originales

Diseñado en Alemania

IMPORTANTE:
CONSÉRVELO PARA FUTURAS CONSULTAS.
¡LEA ATENTAMENTE!

Índice

1. Información general ... 3
1.1. Productos ... 3
1.2. Notas generales ... 3
1.3. Garantía ... 3
2. Información sobre las instrucciones de uso ... 4
2.1. Disponibilidad de las instrucciones de uso ... 4
2.2. Información sobre la traducción ... 4
2.3. Destinatarios de las instrucciones de uso ... 4
2.4. Información sobre la traducción ... 4
2.5. Explicación de los símbolos ... 4
2.6. Información general sobre las instrucciones de uso ... 5
2.7. Uso previsto ... 5
2.8. Instrucciones generales de seguridad ... 5
3. Características del producto ... 6
3.1. Datos técnicos ... 6
4. Volumen de suministro ... 6
5. Montaje y funcionamiento ... 7
5.1. Instrucciones de seguridad ... 7
5.2. Estructura del producto ... 7
6. Aplicación ... 10
6.1. Instrucciones de seguridad ... 10
6.2. Puesta en servicio inicial ... 10
6.3. Operación ... 10
6.4. Almacén ... 10
7. Solución de problemas ... 10
8. Mantenimiento y cuidado ... 11
9. Desmontaje ... 11
9.1. Instrucciones de seguridad ... 11

10. Eliminación de residuos 11

Estimado cliente,

Gracias por elegir un producto de **Home Deluxe GmbH**. Esperamos que disfrute de su nueva mesa de centro ADELINA.

Las instrucciones de uso le ayudan a instalar, poner en marcha, utilizar y mantener el producto. Las instrucciones de uso y las instrucciones de seguridad deben leerse atentamente y en su totalidad. Respete estas instrucciones para evitar peligros.

1. Información general

1.1. Productos

Modelo:
Mesa de centro redonda ADELINA | Código del Artículo: 24658 | Variante ID: 59837

1.2. Notas generales

Para cumplir nuestra pretensión, mejoramos constantemente la calidad, simplificamos la instalación y el funcionamiento y adaptamos los productos a las necesidades de los clientes. Debido a estos cambios, la versión actual de las instrucciones de uso puede consultarse en nuestra página web.

El término "producto" se utiliza en las instrucciones de uso de la "mesa de centro redonda ADELINA".

1.3. Garantía

La responsabilidad legal por defectos y los derechos de garantía se aplican a partir de la fecha de compra. Home Deluxe GmbH no se hace responsable de los daños causados por el incumplimiento de las instrucciones de uso. Quedan excluidas de la garantía las reclamaciones derivadas de una instalación o uso inadecuados. En caso de defectos en el producto, póngase en contacto por escrito con nuestro servicio de atención al cliente a través del formulario de contacto de nuestra página web, indicando el nombre del producto, el número de serie y una foto de la placa de características:

Inicio Deluxe GmbH
Schanzeweg 2
32312 Lübbecke
Alemania
Tel: +49 (0)5743 6181-0
www.home-deluxe-gmbh.de

Si tiene más preguntas, póngase en contacto con nuestro equipo de atención al cliente a través del formulario de contacto.

2. Información sobre las instrucciones de uso

2.1. Disponibilidad de las instrucciones de uso

Las instrucciones de uso forman parte del producto y deben conservarse completas y en las inmediaciones del mismo.

2.2. Información sobre la traducción

Las instrucciones de uso originales están escritas en alemán. Cualquier otro idioma disponible es una traducción de la versión alemana.

2.3. Destinatarios de las instrucciones de uso

Las instrucciones de uso deben ser leídas y observadas por toda persona que participe en una de las siguientes actividades o usos:

- Desembalaje
- Montaje / Instalación
- Puesta en servicio / Funcionamiento
- Mantenimiento / inspección / cuidado
- Solución de problemas / reparación
- Eliminación de residuos

2.4. Información sobre la traducción

Las instrucciones de uso originales están escritas en alemán. Cualquier otro idioma disponible es una traducción de la versión alemana.

2.5. Explicación de los símbolos

Símbolo	Explicación de los símbolos
	**ADVERTENCIA** El símbolo indica posibles peligros que pueden provocar lesiones graves o mortales. Antes de realizar el paso de instalación o aplicación correspondiente, lea la nota correspondiente.
	**INFO** El símbolo proporciona información importante e indica daños materiales. Obsérvelos antes de realizar el paso de instalación o aplicación correspondiente para comprender los problemas y evitar daños.
	**Sólo para uso en interiores** El símbolo indica que el producto sólo puede utilizarse en interiores.
	**Lea las instrucciones de uso** El símbolo indica que debe leerse atentamente el manual de instrucciones antes de montar/instalar y/o poner en funcionamiento el aparato.

2.6. Información general sobre las instrucciones de uso

Las instrucciones de uso se refieren a la mesa de centro redonda ADELINA. Contiene información importante sobre el montaje, el funcionamiento, el mantenimiento y la limpieza. Las instrucciones de uso, en particular las instrucciones de seguridad, deben leerse atentamente antes de utilizar el producto; conserve las instrucciones de uso en un lugar seguro. Utilice el producto únicamente como se describe en estas instrucciones de uso para evitar lesiones o daños accidentales. Si cede el producto a un tercero, también deberá entregarle estas instrucciones de uso.

2.7. Uso previsto

El producto es de alta calidad, duradero y está destinado o es adecuado exclusivamente para uso privado en una medida razonable y habitual. Además, nuestro producto **no** está destinado a un uso comercial. El uso comercial sólo está permitido con la autorización por escrito de Home Deluxe GmbH.

El producto está pensado como mesa de centro para el interior de un edificio.

Utilice el producto únicamente como se describe en estas instrucciones de uso. Cualquier otro uso se considera inadecuado y puede provocar daños materiales o personales. El fabricante no se hace responsable de los daños causados por un uso inadecuado o incorrecto.

2.8. Instrucciones generales de seguridad

Advertencias generales de peligro



- Instale el producto **sólo** si el volumen de suministro está completo y en perfecto estado.
- Asegúrese de que todas las piezas estén intactas y correctamente instaladas. Existe riesgo de lesiones si no se instalan correctamente. Las piezas dañadas pueden afectar a la seguridad y al funcionamiento.
- No realice ninguna modificación en el producto
- Compruebe la fijación a intervalos regulares.

Peligro para los niños



- Mantenga a los niños alejados de los materiales de embalaje. Existe riesgo de asfixia.
- Mantenga a los niños alejados del lugar de montaje mientras se ensambla el producto. El volumen de suministro contiene piezas pequeñas que pueden tragarse o causar lesiones graves.
- **Peligro de vuelco.** El producto no es un juguete para niños, un rocódromo ni un equipo deportivo. El producto puede caerse si se carga por un lado, lo que puede provocar la muerte.
- Los niños pueden lesionarse al jugar con el producto o al tirar de él.
- Asegúrate de que los niños pequeños no se lleven las piezas pequeñas a la boca.

Riesgo de lesiones
Una manipulación incorrecta del producto puede provocar lesiones



- Compruebe que el producto no presenta daños visibles antes de cada uso.
- No modifique el diseño del producto. Cualquier modificación debe ser autorizada por escrito por el fabricante y realizada de acuerdo con las instrucciones.
- Si el producto está dañado, no debe seguir utilizándose. Las piezas dañadas deben repararse o sustituirse por piezas de repuesto originales.
- Asegúrese de que el producto está instalado de forma permanente y segura para evitar lesiones.

Riesgo de daños

- Una manipulación inadecuada del producto puede provocar daños.
- No abra el embalaje con objetos afilados (por ejemplo, cuchillos, tijeras o similares), ya que podría dañar el producto. Tenga cuidado al abrirlo.
- No utilice el producto cerca de fuentes de calor o llamas.

3. Características del producto

3.1. Datos técnicos

ADELINA	
Dimensiones (diámetro, altura)	Φ 90 cm, 40 cm
Forma de la mesa	Redondo
Color	Negro
Material	Tablero de fibras de densidad media MDF
Peso	23,5 kg

4. Volumen de suministro

Compruebe si el embalaje presenta daños externos en el momento de la entrega. Además, inmediatamente después de desembalarlo, compruebe que el volumen de suministro está completo y que el producto y todos sus componentes se encuentran en perfecto estado. Monte el producto únicamente si el volumen de suministro está completo y no presenta daños.

Componentes/piezas

No.	Descripción de la	Cantidad	Fotografía
1	Tablero	1	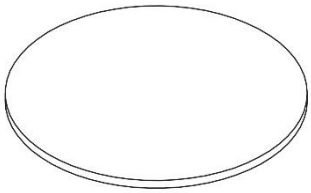
2	Marco	1	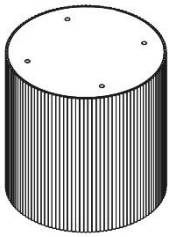
A	Conector	4	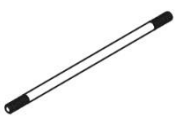
B	Tuerca M8	4	
C	Arandela∅ 8 x 18	4	

No.	Descripción de la	Cantidad	Fotografía
D	Llave Allen	1	
E	Portada	6	

5. Montaje y funcionamiento

5.1. Instrucciones de seguridad

Debe leerse toda la información sobre salud y seguridad.

Riesgo de lesiones

Una manipulación incorrecta durante la instalación puede provocar lesiones

- Asegúrese de que el paquete se abre por arriba. Tenga mucho cuidado al abrir el paquete, ya que contiene piezas frágiles.
- Coloque el producto únicamente sobre una superficie segura, nivelada y firme.
- Utilice el material de montaje suministrado.
- Los errores de montaje o los daños causados por el montaje quedan excluidos de la garantía.
- Se necesitan dos personas para montar el producto.
- Lleve ropa de protección como calzado de seguridad y guantes de protección durante el montaje.
- **Nos gustaría señalar que Home Deluxe GmbH no asume ningún coste de instalación o servicios manuales, como costes de electricista o costes de especialistas comparables.**

5.2. Estructura del producto

El producto se entrega desmontado y puede montarse con poco esfuerzo. Siga atentamente las instrucciones de montaje. Si no se siguen las instrucciones, no se puede garantizar el funcionamiento ni la seguridad del producto.

- Las siguientes instrucciones deben leerse atentamente.

El producto se entrega desmontado y puede montarse con poco esfuerzo. Siga atentamente las instrucciones de montaje. Si no se siguen las instrucciones, no se puede garantizar el funcionamiento ni la seguridad del producto.

Herramientas necesarias

	Cuchillo cortador	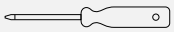	Destornillador

Ilustración	Paso de montaje
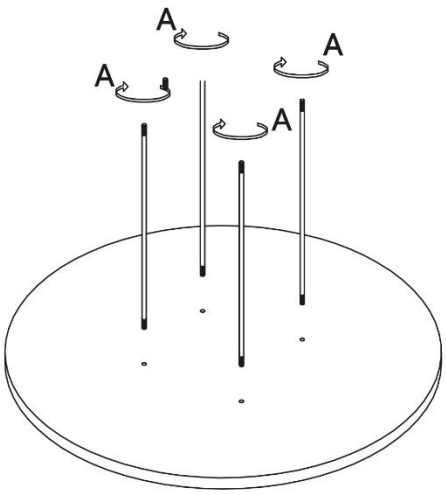	**Primer paso:** - Coloque una manta debajo del tablero (**1**) para evitar daños. - Gire los conectores (**A**) hacia el tablero.
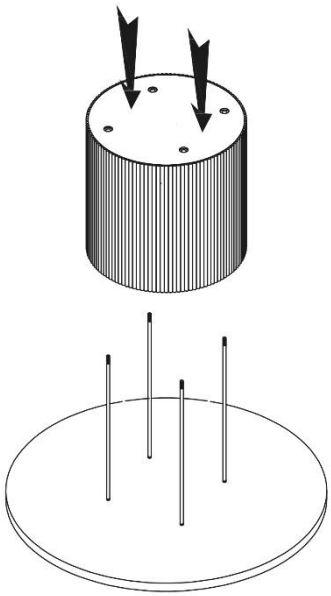	**Segundo paso:** - Coloque el marco (**2**) en los conectores (**A**).
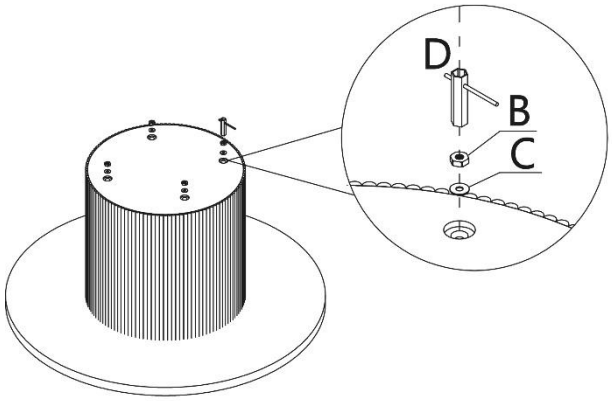	**Paso 3** - Fije el bastidor con las arandelas (**C**) y las tuercas (**B**) y apriételas.

Ilustración	Paso de montaje
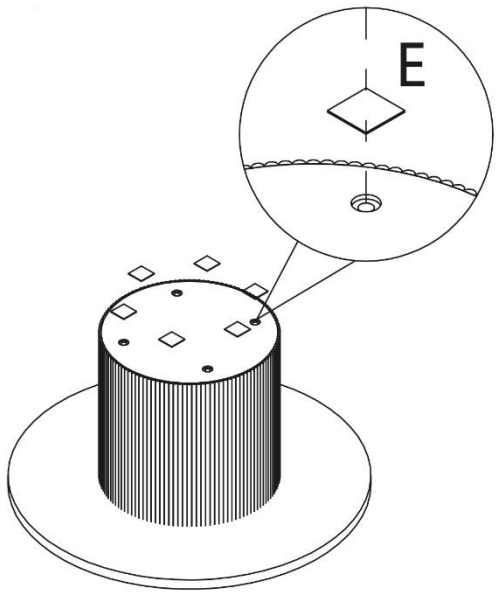	**Paso 4:** - Cubra los orificios con las tapas (**E**).
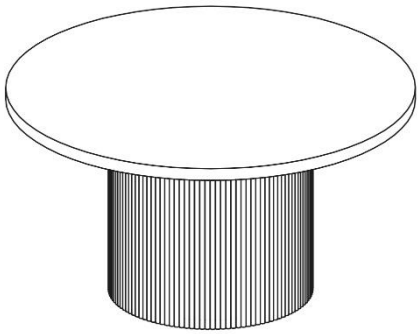	**Paso 5:** - Producto totalmente montado

6. Aplicación

6.1. Instrucciones de seguridad

Debe leerse atentamente la siguiente información sobre salud y seguridad.

Riesgo de lesiones
Una manipulación incorrecta durante el funcionamiento puede provocar lesiones



- No utilice un producto dañado.
- No realice ninguna modificación en el producto.
- El producto no es un juguete para niños, un rocódromo ni un equipamiento deportivo. No se permite que los niños jueguen con el producto.
- No coloque a los niños sobre el producto.
- Quedan excluidas de la garantía las averías causadas por un funcionamiento incorrecto.
- Compruebe la fijación a intervalos regulares.

6.2. Puesta en servicio inicial

Compruebe que el producto no esté dañado antes de utilizarlo por primera vez. El producto sólo puede utilizarse si no presenta daños.

6.3. Operación

Compruébelo antes de utilizar el producto,

- la condición adecuada.

6.4. Almacén



- Almacene el producto en un lugar seco, bien ventilado y protegido de la intemperie en la medida de lo posible.

7. Solución de problemas

Si se producen los siguientes fallos durante el funcionamiento, compruebe las causas de los mismos mediante la siguiente tabla. Si el fallo no puede solucionarse con las medidas indicadas, ponga el producto fuera de servicio.

Error	Posible causa	Solución
El producto se tambalea o vibra	- El producto se sostiene sobre superficies irregulares	- Coloque el producto sobre una superficie plana
	- Los tornillos de fijación se han aflojado	- Apriete los tornillos de fijación

Si surge algún otro problema con el producto, póngase en contacto con nosotros.

8. Mantenimiento y cuidado

Limpie las superficies con un paño húmedo y un detergente suave. No utilice productos de limpieza agresivos ni limpiadores de alta presión para la limpieza.
Respete también las instrucciones del fabricante del detergente.

9. Desmontaje

9.1. Instrucciones de seguridad

Riesgo de lesiones
Una manipulación incorrecta durante el desmontaje puede provocar lesiones



- Asegure el producto antes de desmontarlo.

El desmontaje del producto debe realizarse en orden inverso al montaje. (**véase el capítulo Montaje**)

10. Eliminación de residuos



- Elimine el producto y todos sus componentes de acuerdo con la normativa local y específica del país para evitar daños al medio ambiente.
- Nuestros envases se fabrican con materiales respetuosos con el medio ambiente. Pueden reciclarse y servir así como valiosas materias primas. Elimine el material de embalaje (cartón, envases sucios, etc.) por separado y de forma profesional, de acuerdo con la normativa nacional aplicable.
- Póngase en contacto con el fabricante si tiene dudas sobre su eliminación.
- También puede obtener información sobre la eliminación correcta en los centros locales de eliminación de residuos.

Inicio Deluxe GmbH
Schanzeweg 2
32312 Lübbecke
Alemania
Tel: +49 (0)5743 6181-0
www.home-deluxe-gmbh.de

GA-218-00-adelina
2024/05